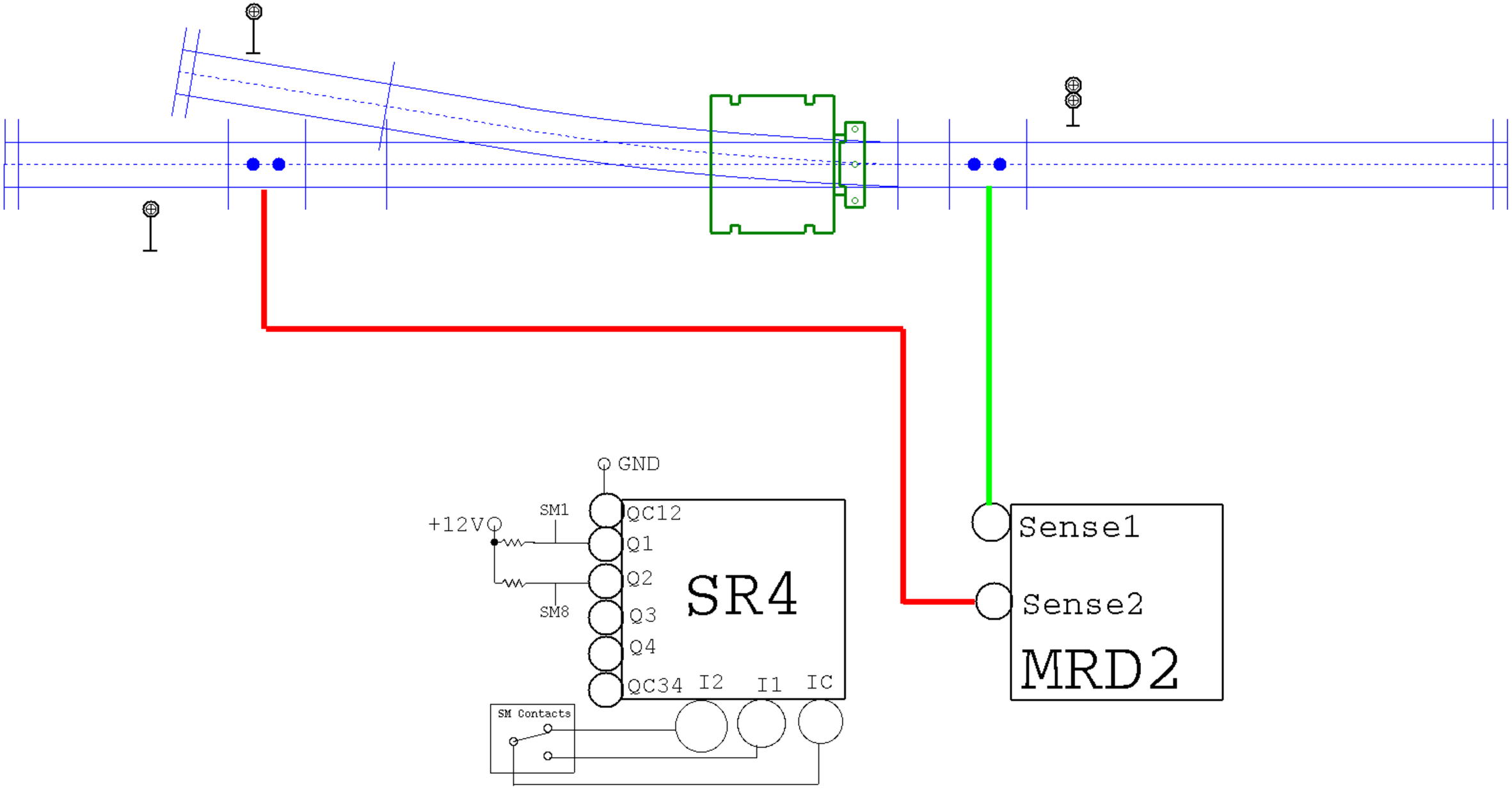
GND
+12V
SM1
SM8
QC12
Q1
Q2
Q3
Q4
QC34
I2
I1
IC
SR4
SM Contacts
Sense1
Sense2
MRD2