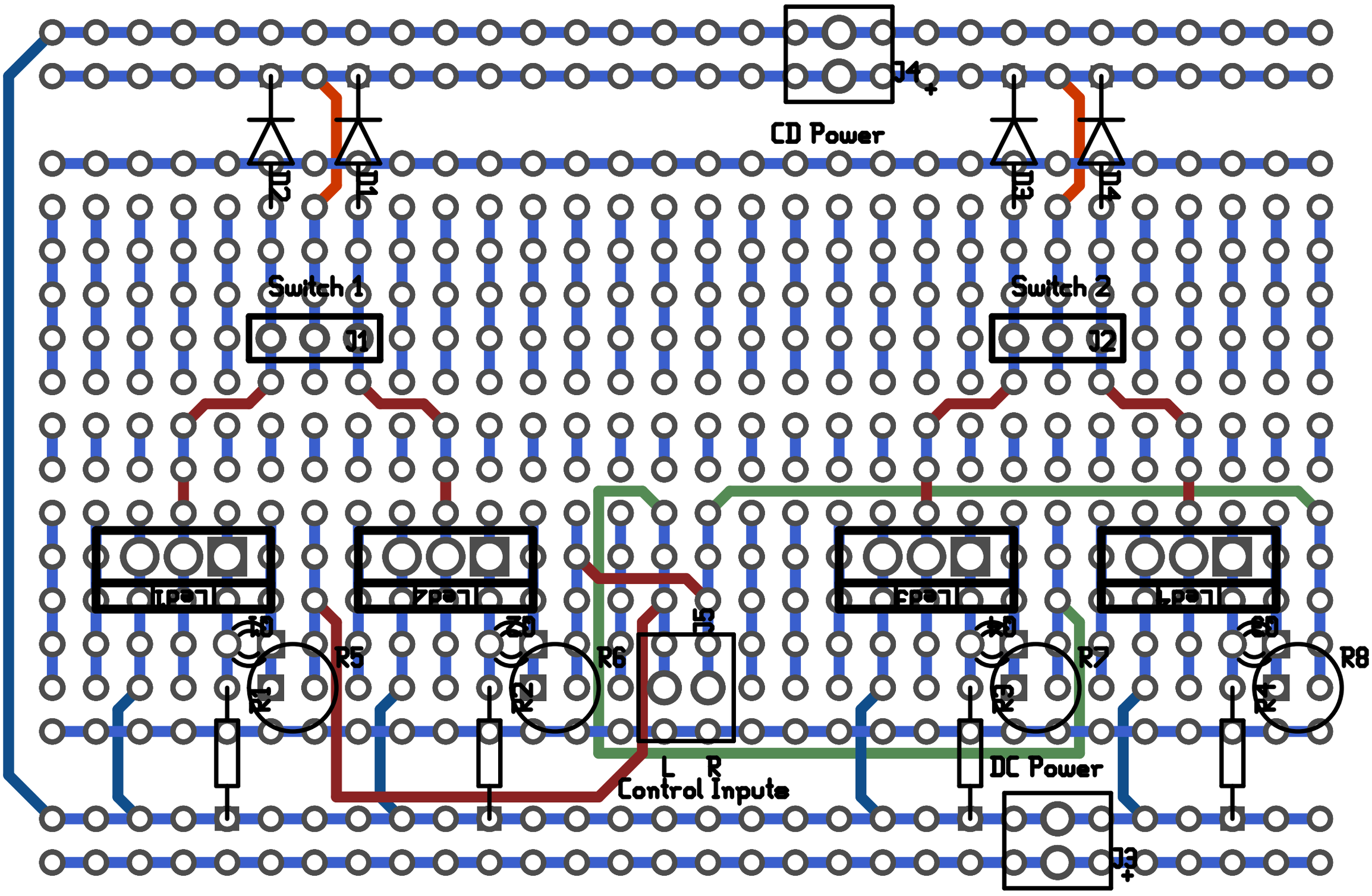
J4
CD Power
D2
D1
D3
D4
Switch 1
J1
Switch 2
J2
Led1
Led2
Led3
Led4
R5
R6
R7
R8
J5
L
R
Control Inputs
DC Power
J3